2016年トーナメント表

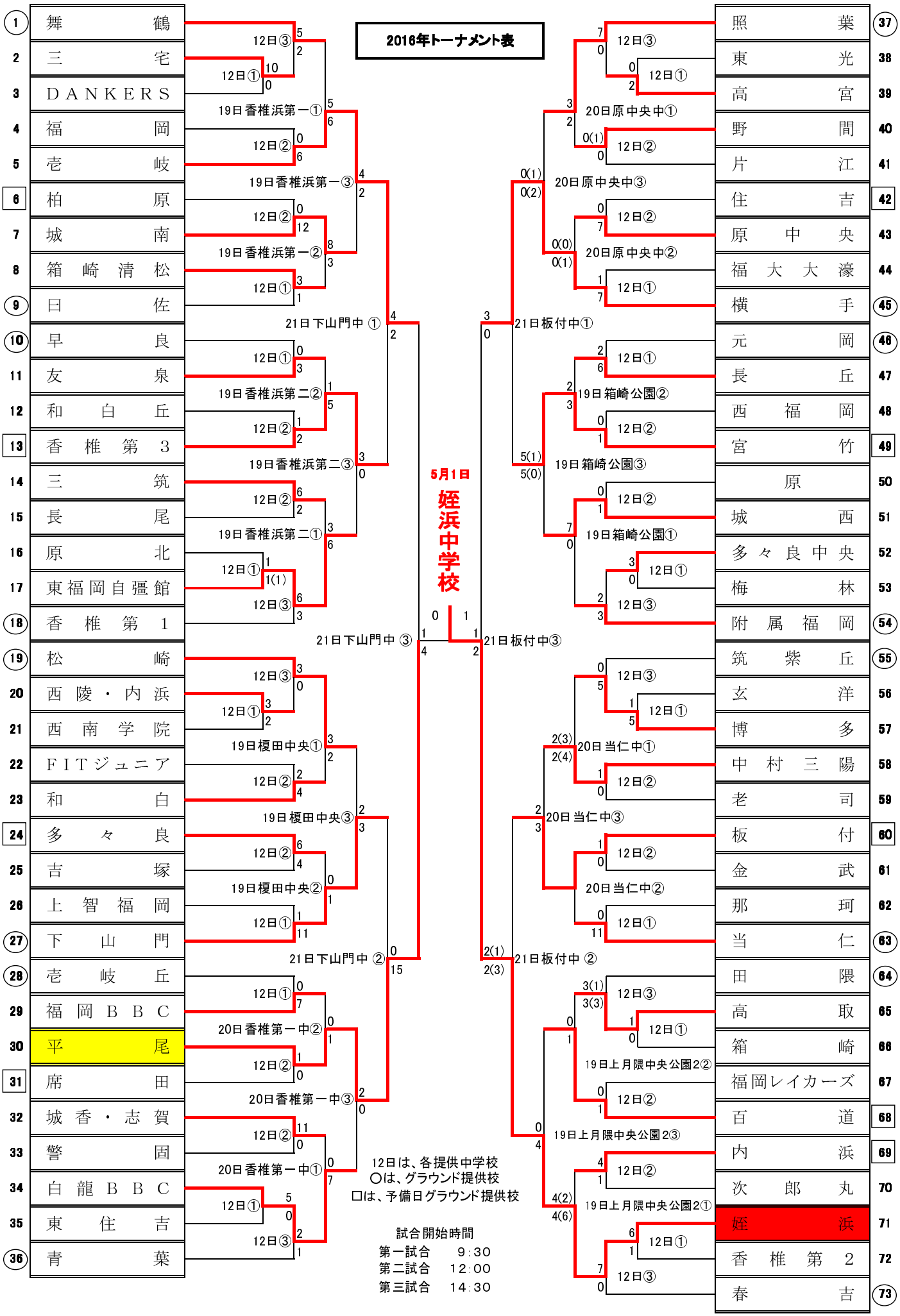

12日は、各提供中学校
○は、グラウンド提供校
□は、予備日グラウンド提供校

試合開始時間
第一試合　9:30
第二試合　12:00
第三試合　14:30